ALA / BOCA DE BUEIRO SIMPLES TUBULAR EM ALVENARIA

NOTAS:

1-MEDIDAS EM CENTÍMETRO, EXCETO ONDE INDICADO.

2-CARACTERÍSTICAS DOS MATERIAIS:

-CONCRETO ESTRUTURAL - CLASSE C25 (fck > 25 MPa)

-CONSUMO MÍNIMO DE CIMENTO = 300 kg/m³ DE CONCRETO

-CONCRETO MAGRO CLASSE C10 (fck > 10 MPa)

-AÇO CA-50 (fyk > 500MPa)

3-COBRIMENTO DA ARMADURA - c = 3cm.

4-OS FERROS QUE INTERFERIREM COM AS ABERTURAS DEVERÃO SER CORTADOS E DOBRADOS.

5-NAS JUNTAS DE CONCRETAGEM DAS PAREDES, PREVER ARRANQUES MÍNIMOS DE 30cm PARA A ARMADURA VERTICAL (Ø8)

6-A UTILIZAÇÃO DAS ARMAÇÕES PARA REFORÇO NOS FUROS E PARA A LAJE COM TAMPÃO EM F° F°, DEPENDERÁ DO PROJETO HIDRÁULICO.

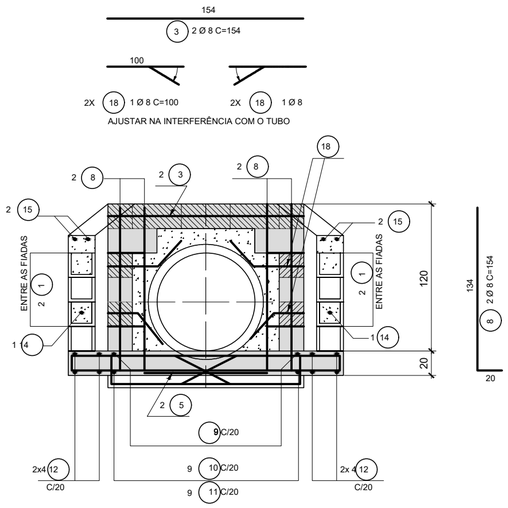

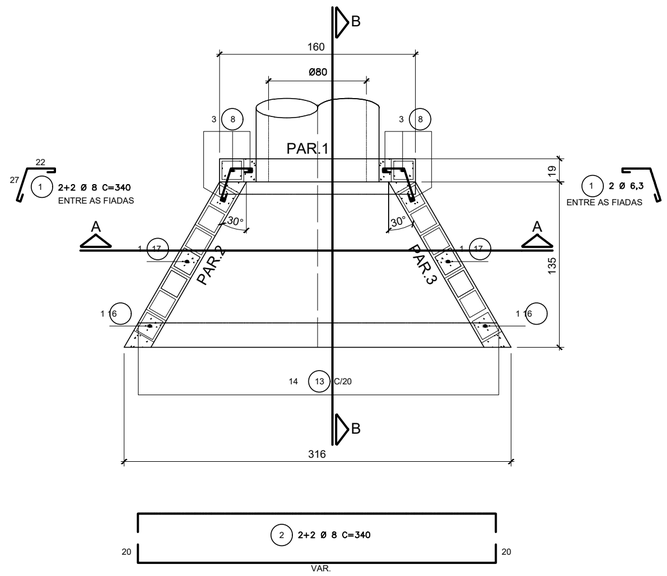

PLANTA

ESC.: 1:50

CORTE A-A - (PAR.1)

ESC.: 1:50

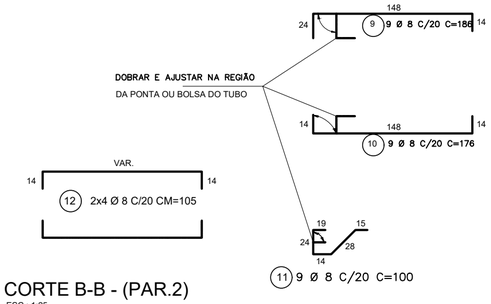

CORTE B-B - (PAR.2)

ESC.: 1:25

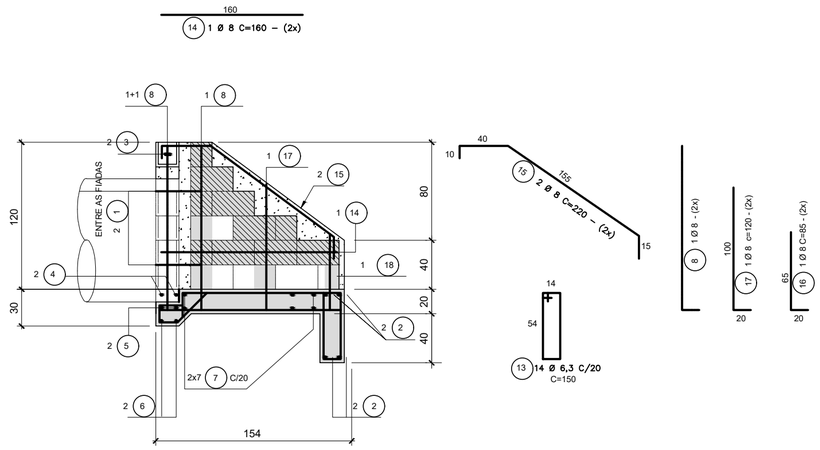

RESUMO AÇO CA–50

Ø	COMPRIMENTO(m)	PESO(kg)
6,3	23,44	6
8	137,14	55
10		
12,5		
16		
20		
25		
TOTAL		61

LISTA DE FERROS

POS.	Ø	QUANT.	COMPRIMENTO (cm)	
			UNITÁRIO	TOTAL
1	6,3	4	61	244
2	8	4	CM=340	1360
3	8	2	154	308
4	8	4	145	580
5	8	2	100	200
6	8	2	202	404
7	8	14	CM=255	3570
8	8	6	154	924
9	8	9	186	1674
10	8	9	176	1584
11	8	9	100	900
12	8	8	CM=105	840
13	6,3	14	150	2100
14	8	2	160	320
15	8	4	220	880
16	8	2	85	170

PREFEITURA MUNICIPAL DA ESTÂNCIA TURÍSTICA DE TREMEMBÉ

OBJETO: PAVIMENTAÇÃO E DRENAGEM PLUVIAL NA GLEBA B DO JARDIM MARACAIBO

LOCAL: BAIRRO POÇO GRANDE, LOTEAMENTO JARDIM MARACAIBO, GLEBA B, TREMEMBÉ – SP

ASSUNTO: PROJETO EXECUTIVO DE DRENAGEM PLUVIAL – DETALHAMENTOS GERAIS

FOLHA: DETAL 12/12

DATA: MAIO/26

ESCALA: INDICADA

DESENHO: R00

CLEMENTE ANTONIO DE LIMA NETO
PREFEITO MUNICIPAL

SERGIO LUIZ DE ALVARENGA
ENGENHEIRO CHEFE
CREA/SP: 060096680I